XBR2

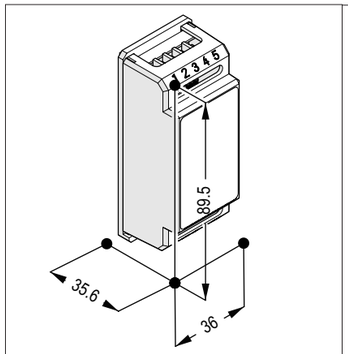

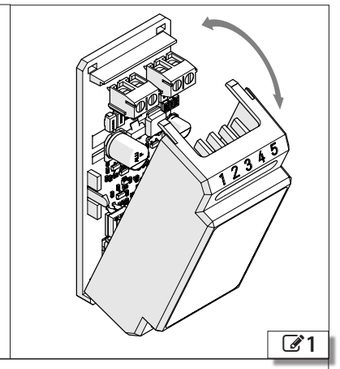

1

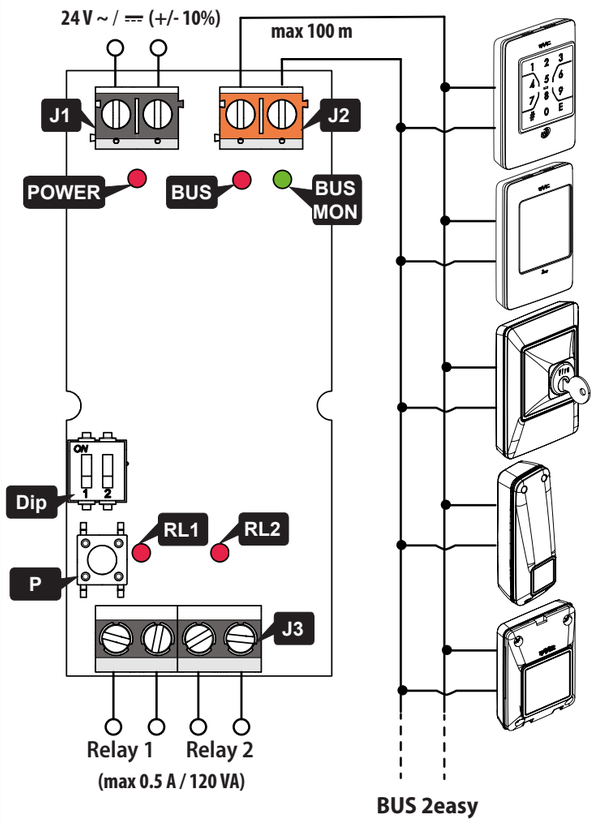

2

1

XKP B	XTR B	XK10 B-XK11 B	XP20 B	XP30 B
4				
	2			
		4		
			4	
				2
2	2			
2	1	1	2	
2	1	1		1
1	1	2	2	
1	1	2		1
	2	2		
		4	2	
		4		1
		2	4	
		2		2

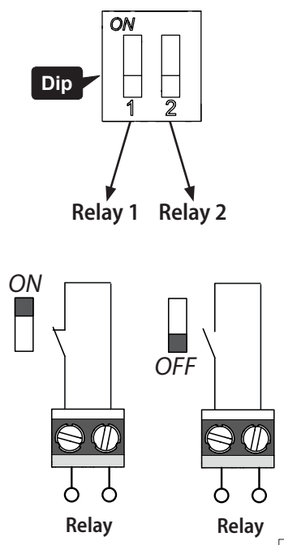

3

2

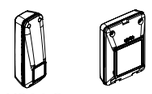

ON
– – – –
1 2 3 4

DIP	
0 0 0 0	Relay 1
0 0 0 1	Relay 2
0 0 1 0	/
0 0 1 1	/
0 1 0 0	Relay 1
0 1 0 1	Relay 2
0 1 1 0	/
0 1 1 1	/
1 0 0 0	Relay 1
1 0 0 1	Relay 2
1 0 1 0	/
1 0 1 1	/
1 1 0 0	Relay 1
1 1 0 1	Relay 2
1 1 1 0	/
1 1 1 1	/
1=ON 0=OFF	

IT Non collegare XBR2 al BUS 2easy delle schede elettroniche.
Usare cavi di sezione massima 0.5 mm².
1 Mostra il numero massimo di accessori collegabili a XBR2 nelle varie combinazioni.
2 Mostra l'assegnazione del Relay in base all'indirizzamento delle fotocellule. Non utilizzare lo stesso indirizzo su più di una coppia di fotocellule.

EN Do not connect the XBR2 to the BUS 2easy of the electronic boards.
Use cables with a maximum cross section of 0.5 mm².
1 Shows the maximum number of accessories that can be connected to the XBR2 in the various combinations.
2 Shows the assignment of the Relay according to the addressing of the photocells. Do not use the same address for more than one pair of photocells.

FR Ne pas raccorder XBR2 au BUS 2easy des cartes électroniques.
Utiliser des câbles ayant une section maximale de 0,5 mm².
1 Affiche le nombre maximal d'accessoires pouvant être raccordés au XBR2 dans les diverses combinaisons.
2 Affiche l'attribution du Relay en fonction des adressages des photocellules. Ne pas utiliser la même adresse sur plus d'un couple de photocellules.

DE XBR2 nicht an die BUS 2easy der elektronischen Karten anschließen.
Nur Kabel mit einem maximalen Querschnitt von 0,5 mm² verwenden.
1 Zeigt die Höchstzahl der Zubehörteile an, die an die XBR2 in den verschiedenen Kombinationen angeschlossen werden kann.
2 Zeigt die Zuweisung des Relay in Abhängigkeit der Adressierung der Fotozellen an. Dieselbe Adresse darf nicht für mehr als ein Fotozellenpaar verwendet werden.

ES No conectar XBR2 al BUS 2easy de las tarjetas electrónicas.
Utilizar cables con una sección máxima de 0,5 mm².
1 Muestra el número máximo de accesorios que se pueden conectar a XBR2 en distintas combinaciones.
2 Muestra la asignación del Relay en función del direccionamiento de las fotocélulas. No utilizar la misma dirección para más de una pareja de fotocélulas.

NL Sluit XBR2 niet op de BUS 2easy van de besturingskaarten aan.
Gebruik kabels met een maximale doorsnede van 0.5 mm².
1 Toont het maximale aantal accessoires dat met de verschillende combinaties op XBR2 kan worden aangesloten.
2 Toont de toewijzing van het Relay op basis van de adrestoewijzing van de fotocellen. Gebruik hetzelfde adres niet op meer dan één paar fotocellen.

RU Не подключайте XBR2 к BUS 2easy электронной платы.
Используйте кабели сечением не более 0,5 мм².
1 Показывает максимальное количество устройств, подключаемых к XBR2 в различных комбинациях.
2 Показывает привязку Relay в зависимости от адресов фотодатчиков. Не используйте один адрес для нескольких пар фотодатчиков.

PL Nie podłączać XBR2 do BUS 2easy kart elektronicznych.
Użyć kabli o maksymalnym przekroju 0,5 mm².
1 Przedstawia maksymalną ilość urządzeń, które można podłączyć do XBR2 w różnych kombinacjach.
2 Przedstawia przypisanie Relay na podstawie adresowania fotokomórek. Nie używać tego samego adresu dla więcej niż jednej pary fotokomórek.

AR لا تقم بتوصيل XBR2 إلى BUS 2easy للشرائح الإلكترونية.
استخدم كابلات ذات قطاع لا يزيد عن 0,5 ملم².
1 يوضح الحد الأقصى لعدد الملحقات التي يمكن توصيلها بـ XBR2 بالتوافقات المختلفة.
2 يوضح تخصيص Relay تبعاً لاتجاه الخلايا الضوئية. لا تستخدم نفس الاتجاه على أكثر من زوج من الخلايا الضوئية.

ZH 切勿将XBR2连接至电子控制板的BUS 2easy。
请使用最大截面为0.5平方毫米。
1 显示各类组合XBR2的最大附件连接数。
2 根据光电管的地址分配，显示中继（Relay）的分配。切勿在多于一对的光电管上使用同样的地址。

TR XBR2'yi elektronik kartların BUS 2easy'sine bağlamayın.
Maksimum 0.5 mm² kesite sahip kablolar kullanın.
1 Farklı kombinasyonlarda XBR2'ye bağlanabilecek maksimum aksesuar sayısını gösterir.
2 Fotosellerin adreslemesine göre Relay atamasını gösterir. Birden fazla fotosel çifti üzerinde aynı adresi kullanmayın.

PT Não conecte XBR2 ao BUS 2easy das placas eletrônicas.
Use cabos com seção máxima de 0,5 mm².
1 Mostra o número máximo de acessórios conectáveis a XBR2 nas várias combinações.
2 Mostra a atribuição do Relay com base no endereçamento das fotocélulas. Não use o mesmo endereço para mais do que um par de fotocélulas.

DICHIARAZIONE DI CONFORMITA'

Il Fabbricante
Ragione sociale: FAAC S.p.A. Soc. Unipersonale
Indirizzo: Via Calari, 10 - 40069 Zola Predosa BOLOGNA - ITALY
con la presente dichiara sotto la propria esclusiva responsabilità che i seguenti prodotti:
Descrizione: Interfaccia BUS-RELAY modello XBR2
rispettano le seguenti legislazioni comunitarie applicabili:
2014/30/EU ; 2011/65/EU
Inoltre sono state applicate le seguenti norme armonizzate:
EN 61000-6-2:2005
EN 61000-6-3:2007
Bologna, 04-3-2017 CEO

EU DECLARATION OF CONFORMITY

The Manufacturer
Company name: FAAC S.p.A. Soc. Unipersonale
Address: Via Calari, 10 - 40069 Zola Predosa BOLOGNA - ITALY
hereby declares under his sole responsibility that the following product:
Description: BUS-RELAY Interface model XBR2
complies with the following relevant Union harmonization legislations:
2014/30/EU ; 2011/65/EU
Furthermore, the following harmonised standards have been applied:
EN 61000-6-2:2005
EN 61000-6-3:2007
Bologna, 04-3-2017 CEO

FAAC S.p.A. Soc. Unipersonale
Via Calari, 10 - 40069 Zola Predosa BOLOGNA - ITALY
Tel. +39 051 61724 - Fax +39 051 758518
www.faac.it - www.faacgroup.com

IT

J 1	Morsettiera per alimentazione 24 V ~/ ⎓ (+/- 10%)
J 2	Morsettiera per collegamento dispositivi BUS 2easy
J 3	Morsettiera uscite Relay1 e Relay2
Dip	DIP switch impostazione Relay normalmente aperto/normalmente chiuso
P	Pulsante iscrizione BUS 2easy
POWER	Led rosso presenza alimentazione
BUS	Led rosso BUS 2easy
BUS MON	Led verde BUS 2easy
RL1	Led rosso di stato Relay 1
RL2	Led rosso di stato Relay 2

XBR2 è un'interfaccia elettronica per collegare dispositivi di comando FAAC BUS 2easy (esempio XTR B, XKP B, XK10 B, XK11 B) e fotocellule FAAC BUS 2easy (esempio XP20 B, XP30 B) a schede elettroniche/dispositivi non dotati di BUS 2easy.

XBR2 ha 2 uscite indipendenti a Relay, ciascuna configurabile come contatto normalmente aperto o normalmente chiuso mediante DIP switch.

La scheda elettronica di XBR2 è alloggiata in un supporto plastico predisposto per il fissaggio su guida DIN , da installare all'interno di un contenitore con un grado di protezione minimo IP 44.

INSTALLAZIONE

1. Installare XBR2 in un contenitore adeguato.
2. Rimuovere il coperchio plastico (✎ 1).
3. Collegare i dispositivi BUS 2easy ai morsetti J2 (✎ 2).

ⓘ La linea BUS 2easy non ha polarità.
Non superare il numero massimo di accessori collegabili nelle varie combinazioni illustrate in ▦ 1.

4. Impostare il tipo di contatto (normalmente aperto o normalmente chiuso) delle uscite Relay, mediante i DIP switch (✎ 3).
5. Collegare le uscite Relay alla scheda/dispositivo esterno.
6. Collegare XBR2 ad un'alimentazione 24 V ~/ ⎓ sui morsetti J1 (✎ 2).

ⓘ L'assorbimento di XBR2 collegato ad un'alimentazione 24 V ⎓ è di 40 mA senza dispositivi collegati.

7. Configurare i dispositivi di comando facendo riferimento alle loro istruzioni.

ⓘ Per le fotocellule BUS 2easy, riferirsi a ▦ 2 per definire l'assegnazione del Relay in base all'indirizzamento (non utilizzare le combinazioni di DIP switch dove compare "/").

8. Per effettuare l'iscrizione del BUS 2easy, premere il pulsante P fino al lampeggio del led rosso BUS dopo circa 5 secondi.
9. Verificare il corretto stato dei led.
10. Verificare il corretto funzionamento di tutti i dispositivi collegati.
11. Applicare il coperchio plastico (✎ 1).

VERIFICA DEI LED

POWER (led rosso)
- ○ alimentazione assente
- ● alimentazione presente

BUS (led rosso)
- ○ nessun dispositivo BUS 2easy attivo/impegnato
- ● almeno un dispositivo BUS 2easy attivo/impegnato
- ✱ procedura di iscrizione del BUS 2easy completata

ⓘ Se all'attivazione/impegno di un dispositivo collegato si accende il Led BUS ma non si attiva nessun Relay, verificarne il corretto indirizzamento.

BUS MON (led verde)
- ● stato normale
- ✱ cortocircuito sulla linea BUS 2easy
- ✱ errore di collegamento sul BUS 2easy, ripetere l'iscrizione; se l'errore si ripresenta, verificare che non ci sia più di un dispositivo con lo stesso indirizzo

RL1 (led rosso)
- ○ contatto aperto Relay 1
- ● contatto chiuso Relay 1
- ✱ errore: alimentazione 24 V collegata ai morsetti del BUS 2easy

RL2 (led rosso)
- ○ contatto aperto Relay 2
- ● contatto chiuso Relay 2
- ✱ errore: rimuovere temporaneamente l'alimentazione e ripetere l'iscrizione del BUS 2easy

○ spento ● acceso ✱ lampeggio ✱ lampeggio veloce

La disconnessione di una fotocellula, contrariamente ai dispositivi di comando, commuta lo stato di riposo del corrispondente Relay.

In caso di cortocircuito sul BUS 2easy, i Relay commutano nello stato normalmente aperto.

EN

J 1	Terminal board for 24 V ~/ ⎓ (+/- 10%) power supply
J 2	Terminal board for connecting BUS 2easy device
J 3	Terminal board for Relay1 and Relay2 outputs
Dip	DIP switch for setting Relay to normally open / normally closed
P	BUS 2easy registration button
POWER	Red LED power on
BUS	Red LED BUS 2easy
BUS MON	Green LED BUS 2easy
RL1	Red LED Relay 1 status
RL2	Red LED Relay 2 status

The XBR2 is an electronic interface used to connect FAAC BUS 2easy control devices (for example XTR B, XKP B, XK10 B, XK11 B) and FAAC BUS 2easy photocells (for example XP20 B, XP30 B) to electronic boards / devices that do not have a BUS 2easy.

The XBR2 has 2 independent Relayoutputs, each of which can be configured as a normally open or a normally closed contact via DIP switches.

The electronic board of the XBR2 is housed in a plastic support designed to be mounted on a DIN rail, to be installed in an enclosure that has a minimum IP44 protection rating.

INSTALLATION

1. Install the XBR2 in a suitable enclosure.
2. Remove the plastic cover (✎ 1).
3. Connect the BUS 2easy devices to the terminals J2 (✎ 2).

ⓘ The BUS 2easy line has no polarity.
Do not exceed the maximum number of accessories that can be connected in the various combinations indicated in ▦ 1.

4. Set the type of contact (normally open or normally closed) for the Relay outputs using the DIP switches (✎ 3).
5. Connect the Relay outputs to the board/external device.
6. Connect the XBR2 to a 24 V ~/ ⎓ power supply using terminals J1 (✎ 2).

ⓘ The maximum power consumption of the XBR2 connected to a 24 V ⎓ power supply is 40 mA without devices connected.

7. Configure the control devices by referring to their instructions.

ⓘ For the BUS 2easy photocells, refer to ▦ 2 to assign the Relay according to the addressing (Do not use DIP switch combinations indicated with "/").

8. To register the BUS 2easy, press button P until the red BUS LED flashes, after approximately 5 seconds.
9. Check that the status of the LEDs is correct.
10. Check that all the connected devices are operating correctly.
11. Put the cover on (✎ 1).

LEDs CHECK

POWER (red LED)
- ○ no power
- ● power on

BUS (red LED)
- ○ no BUS 2easy device active/engaged
- ● at least one BUS 2easy device active/engaged
- ✱ BUS 2easy registration procedure completed

ⓘ If the BUS LED turns on when a connected device is activated/engaged but no Relay is activated, check that its addressing is correct.

BUS MON (green LED)
- ● normal status
- ✱ short-circuit on the BUS 2easy line
- ✱ connection error on the BUS 2easy, repeat the registration procedure; if the error reoccurs, make sure that there is not more than one device with the same address

RL1 (red LED)
- ○ Relay 1 contact open
- ● Relay 1 contact closed
- ✱ error: 24 V power supply connected to the BUS 2easy terminals

RL2 (red LED)
- ○ Relay 2 contact open
- ● Relay 2 contact closed
- ✱ error: temporarily disconnect the power supply and repeat the registration of the BUS 2easy

○ off ● on ✱ flashing ✱ fast flashing

The disconnection of a photocell, unlike control devices, switches the rest status of the corresponding Relay.

In the event of a short circuit on the BUS 2easy, the Relays switch to the normally open status.

FR

J 1	Bornier d'alimentation 24 V ~/ ⎓ (+/- 10%)
J 2	Bornier de raccordement des dispositifs BUS 2easy
J 3	Bornier des sorties Relay1 et Relay2
Dip	DIP switch réglage Relay normalement ouvert / normalement fermé
P	Bouton d'inscription BUS 2easy
POWER	LED rouge présence alimentation
BUS	LED rouge BUS 2easy
BUS MON	LED vert BUS 2easy
RL1	LED rouge d'état Relay 1
RL2	LED rouge d'état Relay 2

XBR2 il s'agit d'une interface électronique pour raccorder les dispositifs de commande FAAC BUS 2easy (par exemple XTR B, XKP B, XK10 B, XK11 B) et les photocellules FAAC BUS 2easy (par exemple XP20 B, XP30 B) à des cartes électroniques / dispositifs non dotés de BUS 2easy.

XBR2 a 2 sorties indépendantes à Relay, chacune configurable comme contact normalement ouvert ou normalement fermé au moyen d'un DIP switch.

La carte électronique de XBR2 est logé dans un support plastique prédisposé pour la fixation sur rail DIN, à installer à l'intérieur d'un boîtier avec un indice de protection minimal IP 44.

INSTALLATION

1. Installer XBR2 dans un boîtier approprié.
2. Enlever le couvercle en plastique (✎ 1).
3. Raccorder les dispositifs BUS 2easy aux bornes J2 (✎ 2).

ⓘ La ligne BUS 2easy n'a pas de polarité.
Ne pas dépasser le nombre maximum d'accessoires qui peuvent être connectés en diverses combinaisons illustrées dans ▦ 1.

4. Régler le type de contact (normalement ouvert ou normalement fermé) des sorties Relay, au moyen des DIP switches (✎ 3).
5. Raccorder les sorties Relay à la carte ou au dispositif externe.
6. Raccorder XBR2 à une alimentation de 24 V ~/ ⎓ sur les bornes J1 (✎ 2).

ⓘ L'absorption de XBR2 raccordé à une alimentation de 24 V ⎓ est de 40 mA sans dispositifs raccordés.

7. Configurer les dispositifs de commande en se référant à leurs instructions.

ⓘ Pour les photocellules BUS 2easy, se reporter à ▦ 2 pour définir l'attribution du Relay en fonction de l'adressage (ne pas utiliser les combinaisons de DIP switches sur lesquels apparaît « / »).

8. Pour effectuer l'inscription du BUS 2easy, enfoncer le bouton P jusqu'à ce que le LED rouge BUS clignote au bout d'environ 5 secondes.
9. Vérifier l'état correct des LED.
10. Vérifier le fonctionnement correct de tous les dispositifs raccordés.
11. Appliquer le couvercle en plastique (✎ 1).

VÉRIFICATION DES LED

POWER (LED rouge)
- ○ alimentation absente
- ● alimentation présente

BUS (LED rouge)
- ○ aucun dispositif BUS 2easy actif / engagé
- ● au moins un dispositif BUS 2easy actif / engagé
- ✱ procédure d'inscription du BUS 2easy complétée

ⓘ Si, à l'activation / engagement d'un dispositif raccordé, le LED BUS s'allume, mais aucun Relay ne s'active, il faut vérifier que l'adressage est correct.

BUS MON (LED vert)
- ● état normal
- ✱ court-circuit sur la ligne BUS 2easy
- ✱ erreur de raccordement sur le BUS 2easy , répéter l'inscription; si l'erreur se représente, vérifier l'absence d'un dispositif avec la même adresse

RL1 (DEL rouge)
- ○ contact ouvert Relay 1
- ● contact fermé Relay 1
- ✱ erreur : alimentation 24 V raccordée aux bornes du BUS 2easy

RL2 (DEL rouge)
- ○ contact ouvert Relay 2
- ● contact fermé Relay 2
- ✱ erreur : couper temporairement l'alimentation et répéter l'inscription du BUS 2easy

○ éteint ● allumé ✱ clignotement ✱ clignotement rapide

La déconnexion d'une photocellule, contrairement aux dispositifs de commande, commute l'état de repos du Relay correspondant.

En cas de court-circuit sur le BUS 2easy, les Relay passent en état normalement ouvert.

DE

J 1	Klemmleiste für 24 V ~/ ⎓ (+/- 10%) Versorgung
J 2	Klemmleiste für den Anschluss der Geräte BUS 2easy
J 3	Klemmleiste AusgängeRelay1 und Relay2
Dip	DIP switch Relay Einstellung als Öffner- / Schließer-Kontakt
P	Anmeldungstaste BUS 2easy
POWER	Rote LED Vorliegen der Versorgung
BUS	Rote LED BUS 2easy
BUS MON	Grüne LED BUS 2easy
RL1	Rote Betriebs-LED Relay 1
RL2	Rote Betriebs-LED Relay 2

XBR2 ist eine elektronische Schnittstelle, um FAAC BUS 2easy Steuervorrichtungen (z.B. XTR B, XKP B, XK10 B, XK11 B) und FAAC BUS 2easy Fotozellen (z.B. XP20 B, XP30 B) an elektronische Karten/Geräte ohne BUS 2easy anzuschließen.

XBR2 verfügt über 2 unabhängige Ausgänge pro Relay, wobei jeder Ausgang mittels DIP switch als Schließer-Kontakt bzw. Öffner-Kontakt konfiguriert werden kann.

Die elektronische Karte der XBR2 befindet sich in einer Plastikhalterung, die auf einer DIN Führung befestigt und im Inneren eines Gehäuses mit einem Mindestschutzgrad von IP 44 installiert werden kann.

INSTALLATION

1. Die XBR2 in einem geeigneten Gehäuse installieren.
2. Den Plastikdeckel entfernen (✎ 1).
3. Die BUS 2easy Geräte an die J2 Klemmen anschließen (✎ 2).

ⓘ Die BUS 2easy Leitung hat keine Polarität.
Die Höchstzahl an Zubehörteilen, die in den verschiedenen Kombinationen angeschlossen werden können und in ▦ 1 angezeigt werden, darf nicht überschritten werden.

4. Die Kontaktart (Schließer - bzw. Öffner-Kontakt) der Relay Ausgänge mithilfe der DIP switches einstellen (✎ 3).
5. Die Relay Ausgänge an die Karte/das Gerät anschließen.
6. Die XBR2 an eine 24 V ~/ ⎓ Versorgung an den J1 Klemmen anschließen (✎ 2).

ⓘ Die Stromaufnahme der XBR2, die an eine 24 V ⎓ Versorgung angeschlossen ist, beträgt ohne angeschlossene Geräte 40 mA.

7. Die Steuervorrichtungen gemäß ihrer Anleitungen konfigurieren.

ⓘ Hinsichtlich der BUS 2easy Fotozellen, auf ▦ 2 Bezug nehmen, um die Relay Zuweisung gemäß der Adressierung zu definieren (nicht die DIP switch Kombinationen verwenden, in denen "/" auftaucht).

8. Für die Anmeldung der BUS 2easy, die Taste P drücken, bis nach etwa 5 Sekunden die rote BUS LED zu blinken beginnt.
9. Den ordnungsgemäßen Status der LEDs überprüfen.
10. Den ordnungsgemäßen Betrieb aller angeschlossenen Geräte überprüfen.
11. Den Plastikdeckel anbringen (✎ 1).

ÜBERPRÜFUNG DER LEDs

POWER (rote LED)
- ○ Versorgung nicht vorhanden
- ● Versorgung vorhanden

BUS (rote LED)
- ○ Kein BUS 2easy Gerät aktiv/belegt
- ● Mindestens ein BUS 2easy Gerät aktiv/belegt
- ✱ Anmeldungsvorgang der BUS 2easy abgeschlossen

ⓘ Wenn bei der Aktivierung/Belegung eines angeschlossenen Gerätes sich die BUS LED einschaltet, sich aber kein Relayaktiviert, die korrekte Adressierung überprüfen.

BUS MON (grüne LED)
- ● Normaler Status
- ✱ Kurzschluss auf der Leitung BUS 2easy
- ✱ Anschlussfehler auf der BUS 2easy, die Anmeldung wiederholen. Sollte der Fehler erneut auftreten, überprüfen, dass nicht mehr als ein Gerät mit derselben Adresse vorhanden ist.

RL1 (Rote LED)
- ○ Offener Kontakt Relay 1
- ● Geschlossener Kontakt Relay 1
- ✱ Fehler: 24 V Versorgung an die Klemmen der BUS 2easy angeschlossen.

RL2 (Rote LED)
- ○ Offener Kontakt Relay 2
- ● Geschlossener Kontakt Relay 2
- ✱ Fehler: Vorübergehend die Versorgung trennen und die Anmeldung der BUS 2easy wiederholen.

○ ausgeschaltet ● eingeschaltet ✱ Blinken ✱ schnelles Blinken

Im Gegensatz zu den Steuervorrichtungen, schaltet die Trennung einer Fotozelle die Ruhestellung des entsprechenden Relay um.

Im Falle eines Kurzschlusses auf der BUS 2easy, schalten die Relay in den Schließer-Zustand um.

ES

J 1	Regleta de bornes para alimentación 24 V ~/⎓ (+/- 10 %)
J 2	Regleta de bornes para conexión de dispositivos BUS 2easy
J 3	Regleta de bornes salidasRelay1 y Relay2
Dip	DIP switch configuración Relay normalmente abierto/normalmente cerrado
P	Botón inscripción BUS 2easy
POWER	Led rojo presencia alimentación
BUS	Led rojo BUS 2easy
BUS MON	Led verde BUS 2easy
RL1	Led rojo de estado Relay 1
RL2	Led rojo de estado Relay 2

XBR2 se trata de una interfaz electrónica para conectar dispositivos de mando FAAC BUS 2easy (por ejemplo XTR B, XKP B, XK10 B, XK11 B) y fotocélulas FAAC BUS 2easy (por ejemplo XP20 B, XP30 B) a tarjetas electrónicas/dispositivos no dotados de BUS 2easy.

XBR2 cuenta con 2 salidas independientes hacia el Relay, cada una de las cuales se puede configurar como contacto normalmente abierto o normalmente cerrado mediante DIP switch.

La tarjeta electrónica de XBR2 se aloja en un soporte de plástico diseñado para su fijación sobre una guía DIN, que se debe instalar dentro de un contenedor con un nivel de protección mínimo IP 44.

INSTALACIÓN

1. Instalar XBR2 en un contenedor adecuado.
2. Retirar la tapa de plástico (✎ 1).
3. Conectar los dispositivos BUS 2easy a los bornes J2 (✎ 2).

ⓘ La línea BUS 2easy no tiene polaridad.
No debe superarse el número máximo de accesorios que se pueden conectar según las distintas combinaciones ilustradas en ▦ 1.

4. Configurar el tipo de contacto (normalmente abierto o normalmente cerrado) de las salidas Relay, mediante los DIP switches (✎ 3).
5. Conectar las salidas Relay a la tarjeta/dispositivo externo.
6. Conectar XBR2 a una alimentación de 24 V ~/⎓ a través de los bornes J1 (✎ 2).

ⓘ El consumo de XBR2 conectado a una alimentación de 24 V ⎓ es de 40 mA sin dispositivos conectados.

7. Configurar los dispositivos de mando siguiendo las instrucciones correspondientes.

ⓘ En el caso de las fotocélulas BUS 2easy, consultar la ▦ 2 para definir la asignación del Relay en función deldireccionamiento (no utilizar las combinaciones de DIP switches en las que aparece "/").

8. Para efectuar la inscripción del BUS 2easy, pulsar el botón P hasta que se produzca la intermitencia del led rojo BUS al cabo de unos 5 segundos.
9. Comprobar el correcto estado de los leds.
10. Comprobar el correcto funcionamiento de todos los dispositivos conectados.
11. Colocar la tapa de plástico (✎ 1)

VERIFICACIÓN DE LOS LEDS

POWER (led rojo)
- ○ alimentación ausente
- ● alimentación presente

BUS (led rojo)
- ○ ningún dispositivo BUS 2easy activo/accionado
- ● al menos un dispositivo BUS 2easy activo/accionado
- ✱ procedimiento de inscripción del BUS 2easy completado

ⓘ Si al activar/accionar un dispositivo conectado se enciende el Led BUS pero no se activa ningún Relay, debe verificarse su correcto direccionamiento.

BUS MON (led verde)
- ● estado normal
- ✱ cortocircuito en la línea BUS 2easy
- ✱ error de conexión en el BUS 2easy, repetir la inscripción; si el error se presenta de nuevo, verificar que no existen varios dispositivos con la misma dirección

RL1 (led rojo)
- ○ contacto abierto Relay 1
- ● contacto cerrado Relay 1
- ✱ error: alimentación 24 V conectada a los bornes del BUS 2easy

RL2 (led rojo)
- ○ contacto abierto Relay 2
- ● contacto cerrado Relay 2
- ✱ error: desconectar temporalmente la alimentación y repetir la inscripción del BUS 2easy

○ apagado ● encendido ✱ intermitencia ✱ intermitencia rápida

La desconexión de una fotocélula, contrariamente a los dispositivos de mando, conmuta el estado de reposo del correspondiente Relay.

En caso de cortocircuito en el BUS 2easy, los Relay conmutan al estado normalmente abierto.

NL

J 1	Klemmenbord voor voeding 24 V ~/⎓ (+/- 10%)
J 2	Klemmenbord voor aansluiting inrichtingen BUS 2easy
J 3	Klemmenbord uitgangen Relay1 en Relay2
Dip	DIP switch instelling Relay normaal geopend/normaal gesloten
P	Drukknop insluiting BUS 2easy
POWER	Rode led aanwezigheid voeding
BUS	Rode led BUS 2easy
BUS MON	Groene led BUS 2easy
RL1	Rode led status Relay 1
RL2	Rode led status Relay 2

XBR2 is een elektronische interface voor het aansluiten van bedieningsinrichtingen FAAC BUS 2easy (bijvoorbeeld XTR B, XKP B, XK10 B, XK11 B) en fotocellen FAAC BUS 2easy (bijvoorbeeld XP20 B, XP30 B) op besturingskaarten/inrichtingen niet voorzien van BUS 2easy.

XBR2 heeft twee onafhankelijke uitgangen Relay, elk door middel van DIP switches configureerbaar als normaal geopend of normaal gesloten.

De elektronische besturingskaart XBR2 is geplaatst in een plastic houder bestemd voor de bevestiging op geleider DIN, die in een behuizing met minimale beschermingsgraad IP 44 geïnstalleerd moet worden.

INSTALLATIE

1. Installeer XBR2 in een geschikte behuizing.
2. Verwijder de plastic deksel (✎ 1).
3. Sluit de inrichtingen BUS 2easy aan op de klemmen J2 (✎ 2).

ⓘ De lijn BUS 2easy heeft geen polariteit.
Overschrijd niet het maximale aantal accessoires dat in de verschillende combinaties kan worden aangesloten weergegeven in ▦ 1.

4. Stel het type contact in (normaal geopend of normaal gesloten) van de uitgangen Relay, door middel van de DIP switches (✎ 3).
5. Sluit de uitgangen Relay aan op de externe besturingskaart/inrichting.
6. Sluit XBR2 aan op een voeding 24 V ~/⎓ op de klemmen J1 (✎ 2).

ⓘ Het stroomverbruik van XBR2 aangesloten op een voeding 24 V ⎓ is zonder aangesloten inrichtingen gelijk aan 40 mA.

7. Configureer de bedieningsinrichtingen onder verwijzing naar hun instructies.

ⓘ Verwijs voor de fotocellen BUS 2easy naar ▦ 2 voor de toewijzing van het Relay op basis van de adrestoewijzing (geen combinaties van DIP switches gebruiken waar "/" staat aangegeven).

8. Druk voor het insluiten van de BUS 2easy op de knop P tot de rode ledBUS na ongeveer 5 seconden begint te knipperen.
9. Controleer de correcte status van de leds.
10. Controleer de correcte werking van alle aangesloten inrichtingen.
11. Plaats de plastic deksel (✎ 1).

CONTROLE VAN DE LEDS

POWER (rode led)
- ○ voeding aanwezig
- ● voeding afwezig

BUS (rode led)
- ○ geen actieve/bezette inrichting BUS 2easy
- ● ten minste één actieve/bezette inrichting BUS 2easy
- ✱ procedure insluiting van de BUS 2easy voltooid

ⓘ Indien bij de activering/inschakeling van een aangesloten inrichting de Led BUS gaat branden maar er geen Relay geactiveerd wordt, moet de correcte adrestoewijzing gecontroleerd worden.

BUS MON (groene led)
- ● normale status
- ✱ kortsluiting op de lijn BUS 2easy
- ✱ fout aansluiting op de BUS 2easy, herhaal de insluiting; indien de fout zich weer voordoet, controleer dan dat er geen sprake is van meerdere inrichtingen met hetzelfde adres

RL1 (rode led)
- ○ geopend contact Relay 1
- ● gesloten contact Relay 1
- ✱ fout: voeding 24 V aangesloten op de klemmen van de BUS 2easy

RL2 (rode led)
- ○ geopend contact Relay 2
- ● gesloten contact Relay 2
- ✱ fout: koppel de voeding tijdelijk los en herhaal de insluiting van de BUS 2easy

○ uit ● aan ✱ knippering ✱ snelle knippering

De loskoppeling van een fotocel, in tegenstelling tot die van een bedieningsinrichting, schakelt de ruststand van het overeenkomstige Relay om.

In geval van kortsluiting op de BUS 2easy, schakelen de Relay om naar de status normaal geopend.

RU

J 1	Контактные зажимы питания 24 В ~/⎓ (+/- 10%)
J 2	Контактные зажимы для подключения устройств BUS 2easy
J 3	Контактные зажимы выходов Relay1 и Relay2
DIP	DIP switch настройки Relay нормально разомкнуто/нормально замкнуто
P	Кнопка подключения BUS 2easy
POWER	Красный светодиод наличия питания
BUS	Красный светодиод BUS 2easy
BUS MON	Зелёный светодиод BUS 2easy
RL1	Красный светодиод состояния Relay 1
RL2	Красный светодиод состояния Relay 2

XBR2 — электронный интерфейс для подключения устройств управления FAAC BUS 2easy (например XTR B, XKP B, XK10 B, XK11 B) и фотодатчиков FAAC BUS 2easy (например XP20 B, XP30 B) к электронным платам/устройствам, не оснащённым BUS 2easy.

XBR2 имеет 2 независимых выхода Relay, каждый из которых может быть настроен с помощью DIP switch как нормально замкнутый или нормально разомкнутый.

Электронная плата XBR2 размещается в пластиковом корпусе для крепления на рейку DIN и установки в щиты/корпуса со степенью защиты не менее IP 44.

УСТАНОВКА

1. Установите XBR2 в подходящий корпус.
2. Снимите пластиковую крышку (✎ 1).
3. Подключите устройства BUS 2easy к контактным зажимам J2 (✎ 2).

ⓘ Линия BUS 2easy не имеет полярности.
Не превышайте максимальное количество устройств, подключаемых в различных комбинациях, как показано на ▦ 1.

4. Настройте тип контакта (нормально разомкнут или нормально замкнут) выхода Relay при помощи DIP switch (✎ 3).
5. Подключите выходы Relay к плате/внешнему устройству.
6. Подключите к XBR2 питание 24 В ~/⎓ к контактным зажимам J1 (✎ 2).

ⓘ Ток, потребляемый XBR2 при подключении к источнику питания 24 В ⎓, составляет 40 мА без подключенных устройств.

7. Настройте устройства управления в соответствии с указаниями в документации к ним.

ⓘ Для фотодатчиков BUS 2easy смотрите ▦ 2 для настройки привязки Relay в зависимости от адресов (не используйте комбинации DIP switch, содержащие "/").

8. Для подключения BUS 2easy нажмите и держите кнопку P, пока не замигает красный светодиод BUS (примерно через 5 с).
9. Проверьте правильность состояния светодиодов.
10. Проверьте правильность работы всех подключенных устройств.
11. Закройте пластиковую крышку (✎ 1).

ПРОВЕРКА СВЕТОДИОДОВ

POWER (красный светодиод)
- ○ питание отсутствует
- ● питание имеется

BUS (красный светодиод)
- ○ ни одно устройствоBUS 2easy не включено/активно
- ● минимум одно устройство BUS 2easy включено/активно
- ✱ подключение BUS 2easy завершено

ⓘ Если при включении/активации подключенного устройства загорается светодиод BUS, но не включается ни одно Relay, проверьте правильность настройки адресов.

BUS MON (зелёный светодиод)
- ● нормальное состояние
- ✱ короткое замыкание в линии BUS 2easy
- ✱ ошибка подключения к BUS 2easy, повторите подключение; при возникновении ошибки убедитесь в том, что один адрес не присвоен нескольким устройствам

RL1 (красный светодиод)
- ○ контакт разомкнут Relay 1
- ● контакт замкнут Relay 1
- ✱ ошибка: питание 24 В подключено к контактным зажимам BUS 2easy

RL2 (красный светодиод)
- ○ контакт разомкнут Relay 2
- ● контакт замкнут Relay 2
- ✱ ошибка: кратковременно отключите питание и повторите подключение BUS 2easy

○ не горит ● горит ✱ мигает ✱ быстро мигает

Отключение фотодатчика, в отличие от устройств управления, приводит к переключению в дежурный режим соответствующего Relay.

В случае короткого замыкания в BUS 2easy, Relay переключаются в «нормально разомкнутое» состояние.

PL

J 1	Listwa zaciskowa zasilająca 24 V ~/⎓ (+/- 10%)
J 2	Listwa zaciskowa do podłączenia urządzeń BUS 2easy
J 3	Listwa zaciskowa wyjść Relay1 i Relay2
Dip	Przełącznik DIP switch do ustawiania Relay normalnie otwarty/normalnie zamknięty
P	Przycisk zapisu BUS 2easy
POWER	Dioda czerwona obecność zasilania
BUS	Dioda czerwona BUS 2easy
BUS MON	Dioda zielona BUS 2easy
RL1	Dioda czerwona stanu Relay 1
RL2	Dioda czerwona stanuRelay 2

XBR2 to elektroniczny interfejs do podłączenia urządzeń sterujących FAAC BUS 2easy (na przykład XTR B, XKP B, XK10 B, XK11 B) i fotokomórek FAAC BUS 2easy (na przykład XP20 B, XP30 B) do kart elektronicznych/urządzeń nie wyposażonych w BUS 2easy.

XBR2 posiada 2 niezależne wyjścia Relay, z których każde można skonfigurować jako styk normalnie otwarty lub normalnie zamknięty za pomocą przełącznika DIP switch.

Karta elektroniczna XBR2 jest umieszczona na wsporniku z tworzywa sztucznego służącym do zamocowania na szynie DIN, do zainstalowania wewnątrz zbiornika o minimalnym stopniu ochrony IP 44.

INSTALACJA

1. Zainstalować XBR2 w odpowiednim pojemniku.
2. Zdjąć plastikową pokrywkę (✎ 1).
3. Podłączyć urządzenia BUS 2easy do zacisków J2 (✎ 2).

ⓘ Szyna BUS 2easy nie jest spolaryzowana.
Nie przekraczać maksymalnej ilości urządzeń możliwych do podłączenia w różnych kombinacjach przedstawionych na ▦ 1.

4. Ustawić rodzaj styku (normalnie otwarty lub normalnie zamknięty) wyjść Relay za pomocą przełącznika DIP switch (✎ 3).
5. Podłączyć wyjścia Relay do karty/urządzenia zewnętrznego.
6. Podłączyć XBR2 zasilanie 24 V ~/⎓ do zacisków J1 (✎ 2).

ⓘ Pobór XBR2 podłączonego do zasilania 24 V ⎓ wynosi 40 mA bez podłączonych urządzeń.

7. Skonfigurować urządzenia sterujące zgodnie z ich instrukcjami.

ⓘ Po informacje na temat fotokomórek BUS 2easy skonsultować ▦ 2 w celu określenia przypisania Relay na podstawie adresowania (gdzie pojawia się "/" nie stosować kombinacji przełącznika DIP switch).

8. W celu dokonania zapisu BUS 2easy, wcisnąć przycisk P, aż do mignięcia czerwonej diody BUS po około 5 sekundach.
9. Sprawdzić prawidłowy stan diod.
10. Sprawdzić prawidłowe funkcjonowanie wszystkich podłączonych urządzeń.
11. Założyć plastikową pokrywkę (✎ 1).

KONTROLA DIOD

POWER (dioda czerwona)
- ○ brak zasilania
- ● zasilanie obecne

BUS (dioda czerwona)
- ○ brak aktywnego/zajętego urządzenia BUS 2easy
- ● przynajmniej jedno urządzenie BUS 2easy jest aktywne/zajęte
- ✱ procedura zapisu BUS 2easy zakończona

ⓘ Jeżeli po aktywacji/zajęcia jednego z podłączonych urządzeń włączy się dioda BUS, ale nie uaktywni się żaden Relay, sprawdzić jego prawidłowe adresowanie.

BUS MON (zielona dioda)
- ● stan normalny
- ✱ zwarcie na szynie BUS 2easy
- ✱ błąd podłączenia na BUS 2easy, powtórzyć zapis; jeżeli błąd ponownie się pojawi, sprawdzić, czy nie ma większej ilości urządzeń o takim samym adresie

RL1 (dioda czerwona)
- ○ styk otwarty Relay 1
- ● styk zamknięty Relay 1
- ✱ błąd: zasilanie 24 V podłączone do zacisków BUS 2easy

RL2 (dioda czerwona)
- ○ styk otwarty Relay 2
- ● styk zamknięty Relay 2
- ✱ błąd: chwilowo odciąć zasilanie i powtórzyć zapis BUS 2easy

○ wyłączona ● włączona ✱ miganie ✱ miganie szybkie

Odłączenie jednej fotokomórki, w przeciwieństwie do urządzenia sterującego, zmienia stan spoczynku odpowiadającego Relay.

W przypadku zwarcia na BUS 2easy, Relay przechodzą w stan normalnie otwarty.

AR

J 1	مشترك التغذية الكهربائية 24 فولت ~/ ⎓ (+/- 10%)
J 2	مشترك توصيل الأجهزة BUS 2easy
J 3	مشترك مخارج Relay1 و Relay2
DIP	ضبط DIP switch Relay عادي مفتوح/عادي مغلق
P	زر التسجيل BUS 2easy
POWER	إضاءة ليد حمراء اللون للإشارة إلى وجود تيار كهربي
BUS	إضاءة ليد حمراء اللون BUS 2easy
BUS MON	إضاءة ليد خضراء اللون BUS 2easy
RL1	إضاءة ليد حمراء اللون لبيان حالة Relay 1
RL2	إضاءة ليد حمراء اللون لبيان حالة Relay 2

XBR2 هي عبارة عن واجهة إلكترونية لتوصيل أجهزة تحكم BUS 2easy FAAC (مثل XTR B, XKP B, XK10 B, XK11 B) و الخلايا الضوئية BUS 2easy FAAC (مثل XP20 B, XP30 B) بالشرائح الإلكترونية/الأجهزة غير المزودة بـ BUS 2easy.

XBR2 لها عدد 2 مخرج مع مُرحل، يمكن تهيئة كل منهما بنظام الاتصال العادي المفتوح أو العادي المغلق بواسطة محول DIP switch.

الشريحة الإلكترونية الخاصة بـ XBR2 مركبة على حامل من البلاستيك مجهز للتثبيت على أداة تثبيت DIN، ويتم تركيبها داخل حاوية بدرجة حماية دنيا IP 44.

التركيب

1. قم بتركيب XBR2 في حاوية مناسبة.
2. انزع الغطاء البلاستيكي (1 ✎).
3. صِل أجهزة BUS 2easy بمشتركات J2 (2 ✎).

لا ينطوي الخط BUS 2easy على أي قطبية.
لا تتخطى الحد الأقصى للملحقات القابلة للتوصيل في التوافقات المختلفة المشار إليها في 1 ▦.

4. قم بضبط نوع الاتصال (عادي مفتوح أو عادي مغلق) لمخارج المُرحل، عن طريق محول DIP switch (3 ✎).
5. صل مخارج المُرحل بالشريحة/بالجهاز الخارجي.
6. قم بتوصيل XBR2 بتيار خارجي بقيمة 24 V ~/ ⎓ على مشتركات J1 (2 ✎).

تبلغ قيمة استيعاب طاقة XBR2 المتصل بتيار 24 فولت ⎓ 40 مل أمبير بدون أجهزة متصلة.

7. قم بتهيئة أجهزة التحكم بعد الرجوع إلى التعليمات الخاصة بها.

فيما يتعلق بالخلايا الضوئية BUS 2easy، يمكن الرجوع إلى 2 ▦ لتحديد تخصيص المُرحل وفقاًللاتجاه (لا تستخدم توافقات مُحول DIP switch عند ظهورها "/").

8. لتسجيل BUS 2easy، اضغط الزر P إلى أن يضيء مؤشر الليد الأحمر BUS بعد حوالي 5 ثوان.
9. تحقق من الحالة الصحيحة لإضاءة الليد.
10. تحقق من تشغيل جميع الأجهزة المتصلة بشكل صحيح.
11. ركب الغطاء البلاستيكي (1 ✎).

التحقق من مؤشرات الليد

POWER (ليد أحمر اللون)
- ○ عدم وجود تيار
- ● وجود تيار

BUS (ليد أحمر اللون)
- ○ لا توجد أجهزة BUS 2easy فعالة/عاملة
- ● يوجد على الأقل جهاز واحد BUS 2easy فعال/عامل
- ✱ إجراء تسجيل الـ BUS 2easy مكتمل

عند تفعيل/عمل جهاز متصل إذا لم يضيء مؤشر الليد BUS ولا يتم تفعيل أي Relay، قم بالتحقق من تشغيله بشكل صحيح.

BUS MON (مؤشر ليد أخضر اللون)
- ● حالة طبيعية
- ✱ قصر الدائرة على الخط BUS 2easy
- ✱ خطأ في التوصيلعلى BUS 2easy، قم بتكرار عملية التسجيل؛ إذا استمر العطل قم بالتحققمن عدم وجود أكثر من جهاز بنفس الاتجاه

RL1 (ليد أحمر اللون)
- ○ اتصال مفتوح Relay 1
- ● اتصال مغلق Relay 1
- ✱ خطأ: تغذية كهربائية 24 فولت متصلة بمشتركات ال BUS 2easy

RL2 (ليد أحمر اللون)
- ○ اتصال مفتوح Relay 2
- ● اتصال مغلق Relay 2
- ✱ خطأ: افصل التغذية بالتزامن وكرر تسجيل ال BUS 2easy

○ مُطفأ ● مُضاء ✱ وميض ✱ وميض سريع

يعمل فصل الخلية الضوئية - على عكس أجهزة التحكم - يعمل على تبديل حالة الاسترخاء للمحول المقابل، Relay.

بالانتقال إلى الحالة العادية Relay في حالة حدوث قصر للدائرة على BUS 2easy، تقوم المفتوحة.

ZH

J 1	24 V ~/ ⎓ (+/- 10%)接线端子板
J 2	装置连接端子板 BUS 2easy
J 3	中继（Relay）1和中继（Relay）2的输出端子板
Dip	DIP switch设置常开/常闭中继（Relay）
P	注册按钮 BUS 2easy
POWER	红色LED灯代表供电状态
BUS	红色LED灯 BUS 2easy
BUSMON	绿色LED灯 BUS 2easy
RL1	中继（Relay）1状态红色LED灯
RL2	中继（Relay）2状态红色LED灯

XBR2 是一个用于将FAAC指令设备BUS 2easy(例如XTR B、XKP B、XK10 B、XK11 B)及FAAC光电管BUS 2easy(例如XP20 B、XP30 B)连接至未配备BUS 2easy的电子/设备控制板的电子接口.

XBR2 其拥有2路独立且可通过DIP switch设置为常开或常闭状态的中继（Relay）输出。

XBR2的电子控制板，安装在用于DIN导轨固定的预置塑料支架当中。该支架将在之后放入IP44防护等级的保护箱中。

安装

1. 将XBR2放置在适当的保护箱中。
2. 摘除塑料盖板(✎ **1**)。
3. 将装置BUS 2easy连接在夹钳J2上(✎ **2**)。

BUS 2easy的数据线无极性之分。
切勿超过▦1中规定的各组合之最大可连接附件数量。

4. 设置中继（Relay）输出的接触类型(常开或常闭)。设置过程通过多个DIP switch完成(✎ 3)。
5. 将中继（Relay）输出连接至外部控制板/设备上。
6. 在XBR2上接入24V~/ ⎓ 电源夹钳J1(✎ 2)。

无任何设备连接时，XBR2（已连接24V ⎓ 电源）的电流消耗为40 mA。

7. 按照相应指令装置的手册内容，对其进行设置。

有关BUS 2easy光电管的信息，请参考▦2中的内容，按照地址分配（切勿在出现"/" 时使用DIP switch组合)原则分配中继（Relay）。

8. 为了执行BUS 2easy的注册，请按住按钮P，直至BUS的红色LED灯闪烁约5秒后松开。
9. 检查LED指示灯的状态是否正常。
10. 检查所有已连接设备的状态是否正常。
11. 盖上塑料盖板(✎ 1)。

检查LED指示灯的状态

POWER(红色LED灯)
- ○ 无电源连接
- ● 已连接电源

BUS(红色LED灯)
- ○ 无活动/运行状态的BUS 2easy装置
- ● 至少存在一只活动/运行状态的BUS 2easy装置
- ✱ BUS 2easy注册执行完毕

若一只装置在激活/运行状态下，BUS的LED指示灯亮起，但未激活任何中继（Relay），请检查地址分配是否正确。

BUS MON (绿色LED灯)
- ● 正常状态
- ✱ 线路短路 BUS 2easy
- ✱ BUS 2easy上出现错误连接时，请重复注册过程；若错误再次出现，请检查是否存在多台设备共用同一地址

RL1(红色LED)
- ○ 中继（Relay）1接触打开
- ● 中继（Relay）1接触关闭
- ✱ 错误：连接至下述夹钳的24V电源出错-- BUS 2easy

RL2(红色LED)
- ○ 中继（Relay）2接触打开
- ● 中继（Relay）2接触关闭
- ✱ 错误：请临时断开电源，重复下述装置的注册-- BUS 2easy

○ 已关闭 ● 已开启 ✱ 闪烁 ✱ 快速闪烁

断开一只与指令装置相反的光电管，将改变相应中继（Relay）的待机状态。

BUS 2easy上出现短路现象时，各中继（Relay）将转变为常开状态。

TR

J1	Besleme için bağlantı terminali 24 V ~/ ⎓ (+/- 10%)
J2	Aygıtların bağlantı terminali BUS 2easy
J3	Çıkış bağlantı terminali Relay1 ve Relay2
Dip	DIP switch ayarı Relay normalde açık/normalde kapalı
P	Kayıt tuşu BUS 2easy
POWER	Beslemenin olduğunu gösteren kırmızı led
BUS	Kırmızı led BUS 2easy
BUS MON	Yeşil led BUS 2easy
RL1	Kırmızı durum ledi Relay 1
RL2	Kırmızı durum ledi Relay 2

XBR2 FAAC BUS 2easy'nin komut cihazları (ör. XTR B, XKP B, XK10 B, XK11 B) ve FAAC BUS 2easy fotosellerini (ör. XP20 B, XP30 B), BUS 2easy ile donatılmamış elektronik kartlara/cihazlara bağlamak için kullanılan bir arayüzdür.

XBR2 Relay'li 2 adet bağımsız çıkışı bulunmaktadır ve DIP switch'ler aracılığıyla her biri normalde açık veya normalde kapalı kontak olarak yapılandırılabilir.

XBR2 elektronik kartını DIN rayına sabitlemeye uygun plastik bir destek içerisinde yer almaktadır ve en az IP 44 koruma derecesi ile bir kap içine monte edilecektir.

KURULUM

1. XBR2'yi uygun bir kap içerisine koyun.
2. Plastik kapağı kaldırın (✎ 1).
3. BUS 2easy aygıtlarını J2 terminallerine bağlayın (✎ 2).

BUS 2easyhattı kutuplu değildir.
Farklı kombinasyonlarda ▦ 1'de gösterilen bağlanabilir maksimum aksesuar sayısını geçmeyin.

4. DIP switch'ler aracılığıyla Relay çıkışlarının kontak türünü (normalde açık veya normalde kapalı) olarak ayarlayın (✎ 3).
5. Relay çıkışlarını kartlara/cihazlara bağlayın.
6. XBR2'yi J1 terminalleri üzerine harici bir 24 V ~/⎓beslemesine bağlayın(✎ 2).

24 V ⎓ gücüne bağlı XBR2'nin emilimi bağlı aygıt olmaksızın 40 mA'dir.

7. Talimatlarını takip ederek komut cihazlarını yapılandırın.

BUS 2easy fotoselleri için, adreslemeye göre Relay ataması yapmak için ▦ 2'ye bakın ("/"belirdiği zaman DIP switch kombinasyonlarını kullanmayın).

8. BUS 2easy'nin kaydını yapmak için, yaklaşık 5 saniye sonra yanıp sönene kadar BUS kırmızı leddeki P tuşuna basınBUS .
9. Ledlerin durumunun doğruluğunu kontrol edin.
10. Bağlı tüm aygıtların doğru çalıştığını kontrol edin.
11. Plastik kapağı kapatın (✎ 1).

LEDLERİN KONTROLÜ

POWER (kırmızı led)
- ○ besleme yok
- ● besleme var

BUS (kırmızı led)
- ○ Hiçbir BUS 2easy cihazı etkin değil
- ● En az bir BUS 2easy cihazı etkin/çalışır durumda
- ✱ BUS 2easy kayıt prosedürü tamamlandı

Bağlı bir aygıtın etkinleştirilmesi/çalıştırılması esnasında Led BUS yanarsa ancak hiçbir Relay etkinleşmezse, adreslemenin doğru yapılıp yapılmadığını kontrol edin.

BUS MON (yeşil led)
- ● normal durum
- ✱ hat üzerinde kısa devre BUS 2easy
- ✱ BUS 2easy üzerinde bağlantı hatası, kaydı tekrar edin; hata devam ederse, aynı adresle birden fazla cihaz olmadığından emin olun

RL1 (kırmızı led)
- ○ Kontak açık Relay 1
- ● Kontak kapalı Relay 1
- ✱ Hata: BUS 2easy'nin bağlantı terminallerine bağlı 24 V besleme BUS 2easy

RL2 (kırmızı led)
- ○ Kontak açık Relay 2
- ● Kontak kapalı Relay 2
- ✱ Hata: Geçici olarak güç beslemesini kesin ve BUS 2easy'nin kaydını tekrar edin BUS 2easy

○ kapalı ● açık ✱ yanıp sönme ✱ hızlı yanıp sönme

Komut cihazlarının aksine bir fotoselin bağlantısının kesilmesi, ilgili Relay'nin uyku durumuna geçmesine sebep olur.

IBUS 2easy üzerinde kısa devre olması durumunda, Relay'ler normalde açık durumuna geçerler.

PT

J1	Placa de bornes para alimentação 24 V ~/ ⎓ (+/- 10%)
J2	Placa de bornes para ligação de dispositivos BUS 2easy
J3	Placa de bornes de saídas do Relay1 e Relay2
Dip	DIP switch de configuração do Relay normalmente aberto/normalmente fechado
P	Botão de registro BUS 2easy
POWER	Led vermelho de presença de alimentação
BUS	Led vermelho BUS 2easy
BUS MON	Led verde BUS 2easy
RL1	Led vermelho de status do Relay 1
RL2	Led vermelho de status do Relay 2

XBR2 é uma interface eletrônica para conectar dispositivos de comando FAAC BUS 2easy (exemplo XTR B, XKP B, XK10 B, XK11 B) e fotocélulas FAAC BUS 2easy (exemplo XP20 B, XP30 B) à placas eletrônicas/dispositivos não dotados de BUS 2easy.

XBR2 há duas saídas independentes para Relay, cada uma delas configurável como contato normalmente aberto ou normalmente fechado mediante DIP switch.

A placa eletrônica do XBR2 está alojada num suporte plástico preparado para fixação sobre guia DIN, para instalar no interior de um invólucro com grau mínimo de proteção IP 44.

INSTALAÇÃO

1. Instale XBR2 em um invólucro adequado.
2. Extraia a tampa de plástico (✎ 1).
3. Conecte os dispositivos BUS 2easy aos bornes J2 (✎ 2).

A linha BUS 2easy não tem polaridade.
Não ultrapasse o número máximo de acessórios conectáveis nas várias combinações ilustradas em ▦ 1.

4. Configure o tipo de contato (normalmente aberto ou normalmente fechado) das saídas do Relay, mediante os DIP switches (✎ 3).
5. Conecte as saídas do Relay à placa/dispositivo externo.
6. Conecte XBR2 a uma alimentação de 24 V ~/ ⎓ nos bornes J1 (✎ 2).

A absorção do XBR2 conectado a uma alimentação de 24 V ⎓ é de 40 mA sem dispositivos conectados.

7. Configure os dispositivos de comando consultando suas instruções.

Para as fotocélulas BUS 2easy, consulte ▦ 2 para estabelecer a atribuição do Relay com base no endereçamento (não use as combinações de DIP switch onde aparecer "/").

8. Para efetuar o registro do BUS 2easy, pressione o botão P até piscar o led vermelho BUS após 5 segundos.
9. Verifique o status correto dos led.
10. Verifique o funcionamento correto de todos os dispositivos conectados.
11. Aplique a tampa de plástico (✎ 1).

VERIFICAÇÃO DOS LED

POWER (led vermelho)
- ○ sem alimentação
- ● com alimentação

BUS (led vermelho)
- ○ nenhum dispositivo BUS 2easy ativo/ocupado
- ● pelo menos um dispositivo BUS 2easy ativo/ocupado
- ✱ procedimento de registro do BUS 2easy completado

Se na ativação/ocupação de um dispositivo conectado se acender o Led BUS mas não for ativado nenhum Relay, verifique seu endereçamento.

BUS MON (led verde)
- ● status normal
- ✱ curto-circuito na linha BUS 2easy
- ✱ erro de ligação no BUS 2easy, repita o registro; se o erro se repetir, verifiqe se não há mais do que um dispositivo com o mesmo endereço

RL1 (led vermelho)
- ○ contato aberto Relay 1
- ● contato fechado Relay 1
- ✱ erro: alimentação de 24 V conectada aos bornes do BUS 2easy

RL2 (led vermelho)
- ○ contato aberto Relay 2
- ● contato fechado Relay 2
- ✱ erro: corte temporariamente a alimentação e repita o registro do BUS 2easy

○ apagado ● aceso ✱ intermitente ✱ intermitente rápido

A desconexão de uma fotocélula, contrariamente aos dispositivos de comando, comuta o status de repouso do correspondente Relay.

Em caso de curto-circuito no BUS 2easy, os Relay comutam de estado normalmente aberto.